Připojení analogové kamery pomocí BNCDC kabeláže

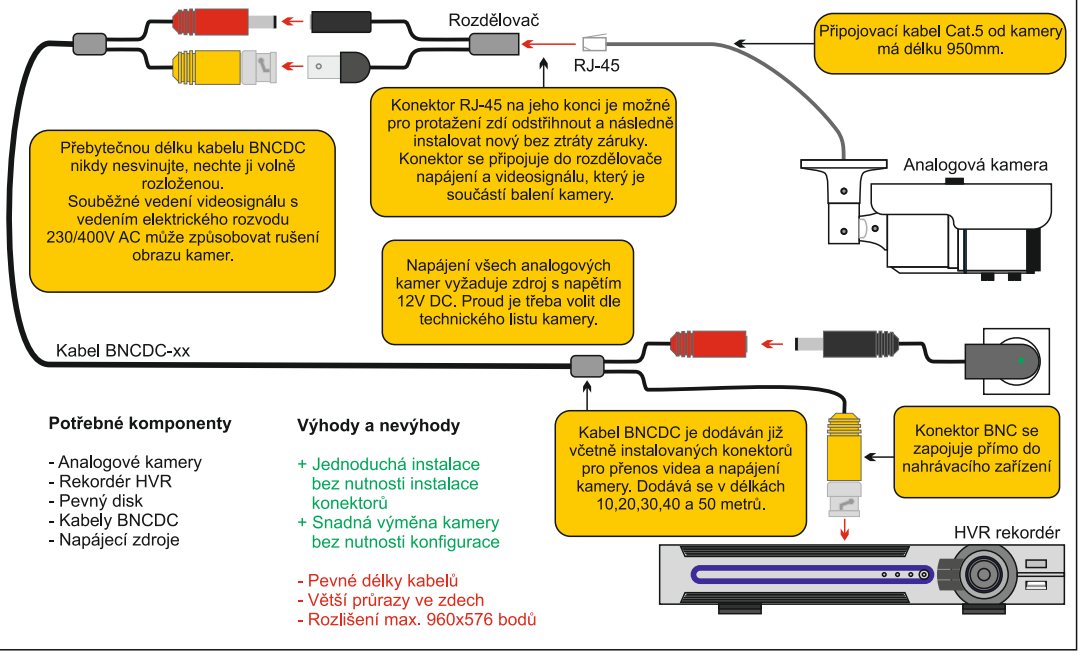

Potřebné komponenty

- Analogové kamery
- Rekordér HVR
- Pevný disk
- Kabely BNCDC
- Napájecí zdroje

Výhody a nevýhody

+ Jednoduchá instalace bez nutnosti instalace konektorů
+ Snadná výměna kamery bez nutnosti konfigurace

- Pevné délky kabelů
- Větší průrazy ve zdech
- Rozlišení max. 960x576 bodů

Připojení analogové kamery pomocí UTP Balunu

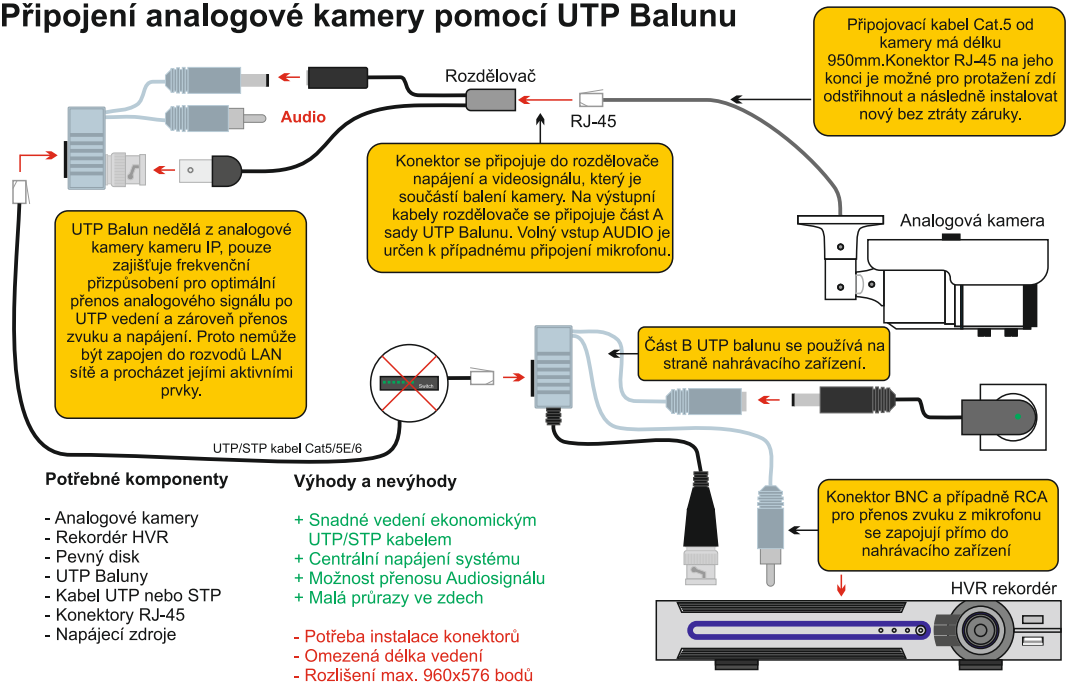

Potřebné komponenty

- Analogové kamery
- Rekordér HVR
- Pevný disk
- UTP Baluny
- Kabel UTP nebo STP
- Konektory RJ-45
- Napájecí zdroje

Výhody a nevýhody

+ Snadné vedení ekonomickým UTP/STP kabelem
+ Centrální napájení systému
+ Možnost přenosu Audiosignálu
+ Malá průrazy ve zdech

- Potřeba instalace konektorů
- Omezená délka vedení
- Rozlišení max. 960x576 bodů